Podciąg PŻ.5.2.1

Wykonać 4 szt.

PODCIĄG PŻ.5.2.1
Skala 1:25

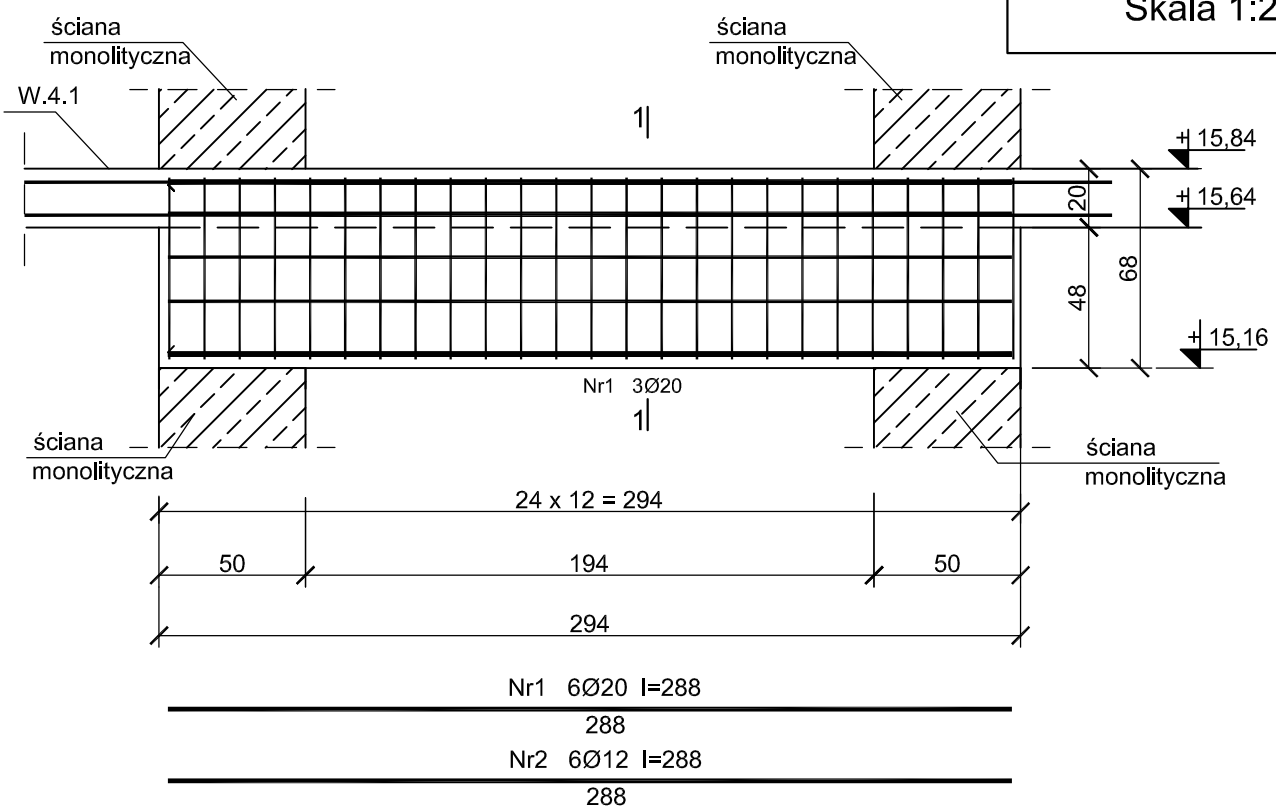

1-1

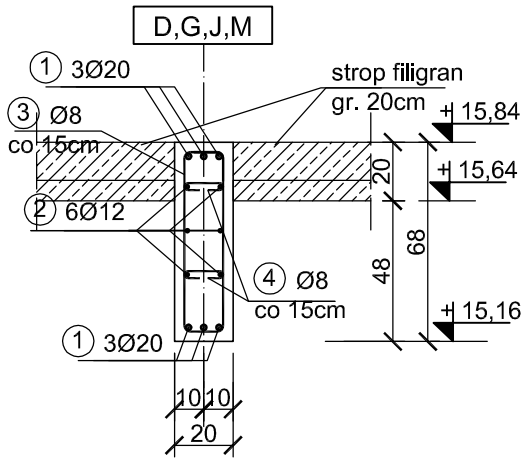

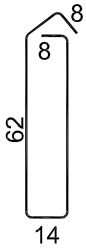

3 25x Ø8, L=168cm
co 12cm

4 2x25x Ø8,
L=26cm co 12cm

Beton	C30/37
Stal	B500SP
Otulina	c_{nom} =30 mm

ZESTAWIENIE STALI								
Poz.	Stal	Długość	Ilość [szt.]			Średnica		
	B500SP	[cm]	Ilość	Elementów	Łącznie	(#8)	(#12)	(#20)
1	20	288	6	1	6			17,28
2	12	288	6	1	6		17,28	
3	8	168	25	1	25	42,00		
4	8	26	50	1	50	13,00		
Długość wg. średnic					[m]	55,00	17,28	17,28
Masa 1 metra bieżącego pręta					[kg/mb]	0,40	0,88	2,47
Masa łączna wg. średnic					[kg]	22,00	15,21	42,68
Ogółem dla 1 sztuki					[kg]	79,89		
Ogółem dla 4 sztuk					**[kg]**	**320**		

PROJEKT TECHNICZNY

NAZWA INWESTYCJI:
BUDYNEK USŁUG TURYSTYCZNYCH

ADRES INWESTYCJI:
ul. NADBRZEŻNA
78-111 USTRONIE MORSKIE
dz. nr 30/2, 29/6, 29/8, 28/17, 28/16

INWESTOR:
SOKOŁOWO Spółka z o. o.
ul. Aleja Wincentego Witosa 31
00-710 Warszawa

JEDNOSTKA PROJEKTOWA:
pracownia projektowa
C O L O S S E U M
ul. Tuwima 3A/3 Słupsk 76-200

NAZWA RYSUNKU
PODCIĄG PŻ.5.2.1

BRANŻA: KONSTRUKCJA

AUTOR:
mgr inż. Zbigniew Słowiński
UAN/8346/812/87
uprawnienia w zakresie konstrukcyjno-budowlanym

PODPIS:

SPRAWDZAJĄCY:
mgr inż. Krzysztof Rogoziński
nr ewid. WKP/0214/POOK/21
uprawnienia w zakresie konstrukcyjno-budowlanym

PODPIS:

1:25	DATA: marzec 2025	RYS. NR K/114