WIEŃCE
KONGYDNACJI +4
Skala 1:25

Wieniec W.5.1
L=480,0mb

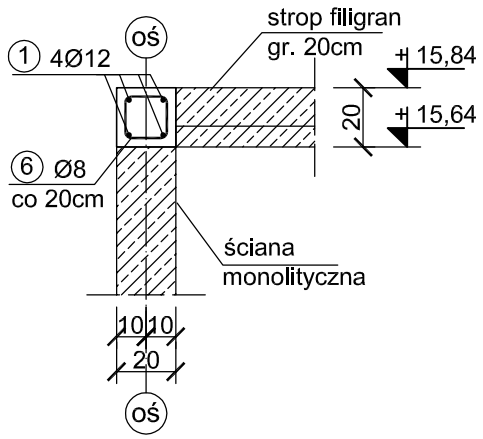

Wieniec W.5.2
L=80,0mb

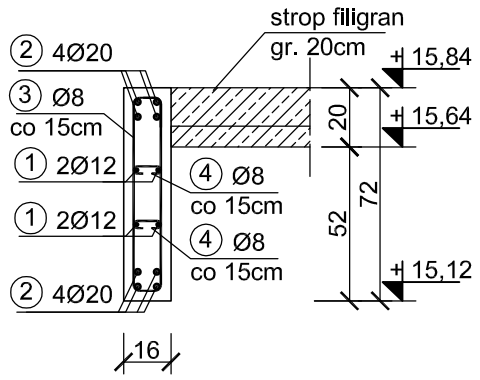

Wieniec W.5.3
L=143,0mb

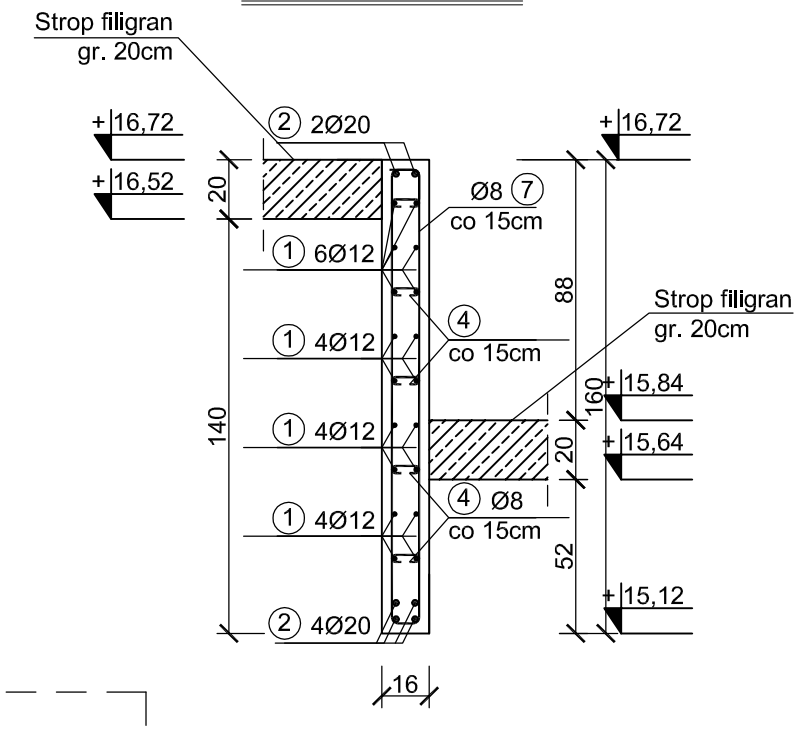

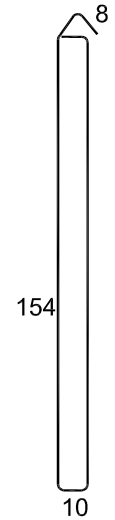

⑦ Ø8, L=344cm

DETAL 1
dozbrojenie narożków

widok z góry

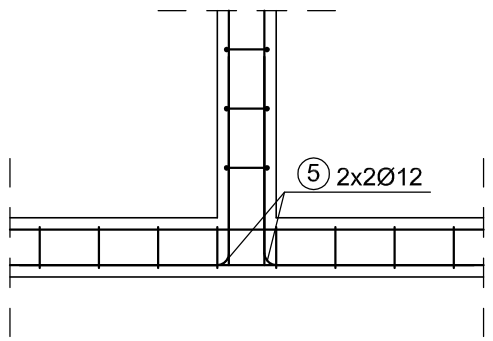

DETAL 2
dozbrojenie narożków

widok z góry

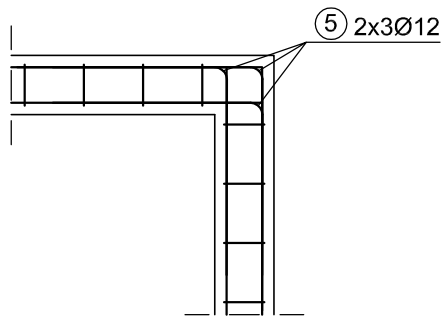

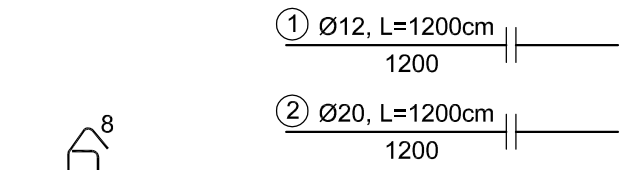

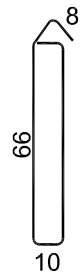

③ Ø8, L=168cm

④ Ø8, L=22cm

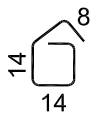

⑥ Ø8, L=72cm

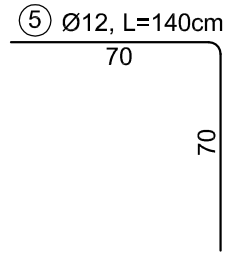

Beton	C30/37
Stal	B500SP
Otulina	c_{nom} =30 mm

ZESTAWIENIE STALI

Poz.	Stal B500SP	Długość [cm]	Ilość [szt.] Ilość	Elementów	Łącznie	Średnica (#8)	(#10)	(#12)	(#20)
1	12	1200	460	1	460			5520,00	
2	20	1200	148	1	148				1776,00
3	8	168	535	1	535	898,80			
4	8	22	5701	1	5701	1254,22			
5	12	140	400	1	400			560,00	
6	8	72	2400	1	2400	1728,00			
7	8	344	954	1	954	3281,76			
Długość wg. średnic					[m]	7162,78	0,00	6080,00	1776,00
Masa 1 metra bieżącego pręta					[kg/mb]	0,40	0,62	0,89	2,48
Masa łączna wg. średnic					[kg]	2865,11	0,00	5411,20	4404,48
Ogółem					**[kg]**	**12681**			

PROJEKT TECHNICZNY

NAZWA INWESTYCJI:
BUDYNEK USŁUG TURYSTYCZNYCH

ADRES INWESTYCJI:
ul. NADBRZEŻNA
78-111 USTRONIE MORSKIE
dz. nr 30/2, 29/6, 29/8, 28/17, 28/16

INWESTOR:
SOKOŁOWO Spółka z o. o.
ul. Aleja Wincentego Witosa 31
00-710 Warszawa

JEDNOSTKA PROJEKTOWA:
pracownia projektowa
C O L O S S E U M
ul. Tuwima 3A/3 Słupsk 76-200

NAZWA RYSUNKU
WIEŃCE KONGYDNACJI +4

BRANŻA: KONSTRUKCJA

AUTOR:
mgr inż. Zbigniew Słowiński
UAN/8346/812/87
uprawnienia w zakresie konstrukcyjno-budowlanym

PODPIS:

SPRAWDZAJĄCY:
mgr inż. Krzysztof Rogoziński
nr ewid. WKP/0214/POOK/21
uprawnienia w zakresie konstrukcyjno-budowlanym

PODPIS:

1:25

DATA: **marzec 2025**

RYS. NR ***K/122***