WIEŃCE
OSTATNIEJ
KONDYGNACJI
Skala 1:25

Wieniec W.6.1
L=265,0mb

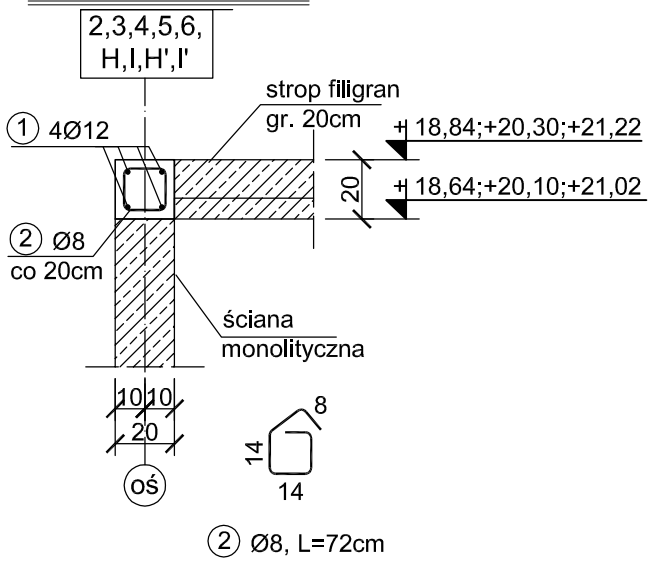

Wieniec W.6.2
L=150,0mb

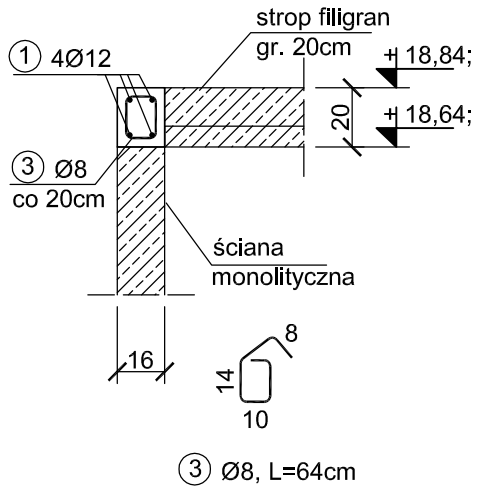

DETAL 1
dozbrojenie narożków

widok z góry

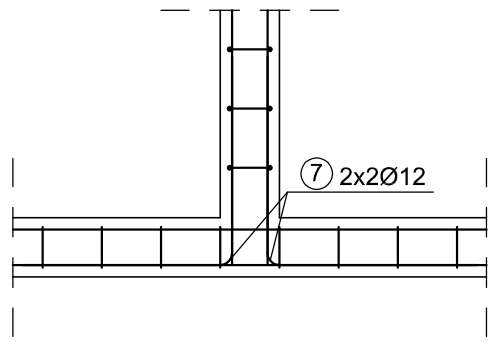

DETAL 2
dozbrojenie narożków

widok z góry

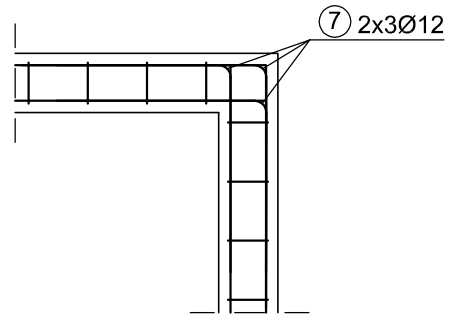

Wieniec W.6.3
L=77,0mb

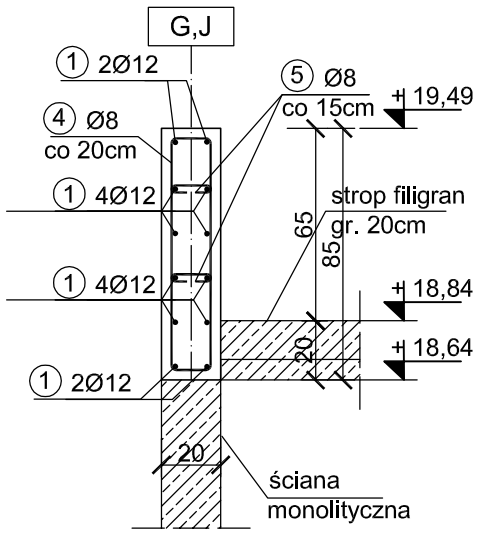

④ Ø8, L=202cm

⑤ Ø8, L=26cm

Wieniec W.6.4
L=111mb

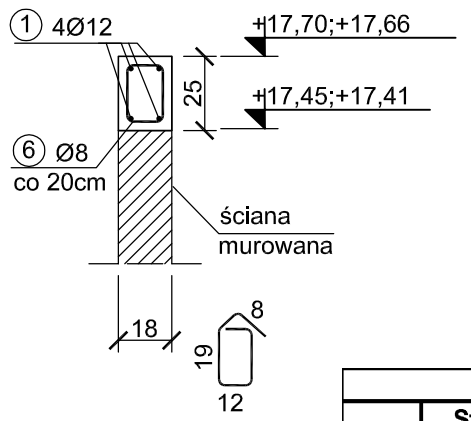

⑥ Ø8, L=78cm

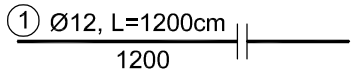

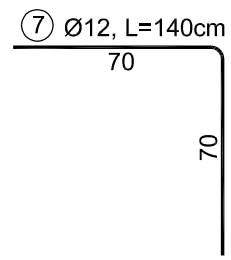

Beton	C30/37
Stal	B500SP
Otulina	c_{nom} =30 mm

ZESTAWIENIE STALI

Poz.	Stal	Długość	Ilość [szt.]			Średnica			
	B500SP	[cm]	Ilość	Elementów	Łącznie	(#8)	(#10)	(#12)	(#20)
1	12	1200	280	1	280			3360,00	
2	8	72	1325	1	1325	954,00			
3	8	64	750	1	750	480,00			
4	8	202	386	1	386	779,72			
5	8	26	772	1	772	200,72			
6	8	78	555	1	555	432,90			
7	12	140	300	1	300			420,00	
Długość wg. średnic					[m]	2847,34	0,00	3780,00	0,00
Masa 1 metra bieżącego pręta					[kg/mb]	0,40	0,62	0,89	2,48
Masa łączna wg. średnic					[kg]	1138,94	0,00	3364,20	0,00
Ogółem					**[kg]**	**4504**			

PROJEKT TECHNICZNY

NAZWA INWESTYCJI:
BUDYNEK USŁUG TURYSTYCZNYCH

ADRES INWESTYCJI:
ul. NADBRZEŻNA
78-111 USTRONIE MORSKIE
dz. nr 30/2, 29/6, 29/8, 28/17, 28/16

INWESTOR:
SOKOŁOWO Spółka z o. o.
ul. Aleja Wincentego Witosa 31
00-710 Warszawa

JEDNOSTKA PROJEKTOWA:
pracownia projektowa
C O L O S S E U M
ul. Tuwima 3A/3 Słupsk 76-200

NAZWA RYSUNKU
WIEŃCE OSTATNIEJ KONDYGNACJI

BRANŻA: KONSTRUKCJA

AUTOR:
mgr inż. Zbigniew Słowiński
UAN/8346/812/87
uprawnienia w zakresie konstrukcyjno-budowlanym
PODPIS:

SPRAWDZAJĄCY:
mgr inż. Krzysztof Rogoziński
nr ewid. WKP/0214/POOK/21
uprawnienia w zakresie konstrukcyjno-budowlanym
PODPIS:

1:25

DATA:
marzec 2025

RYS. NR
K/147