NW.6.1
Skala 1:30

Podciąg NW.6.1

Wykonać 1 szt.

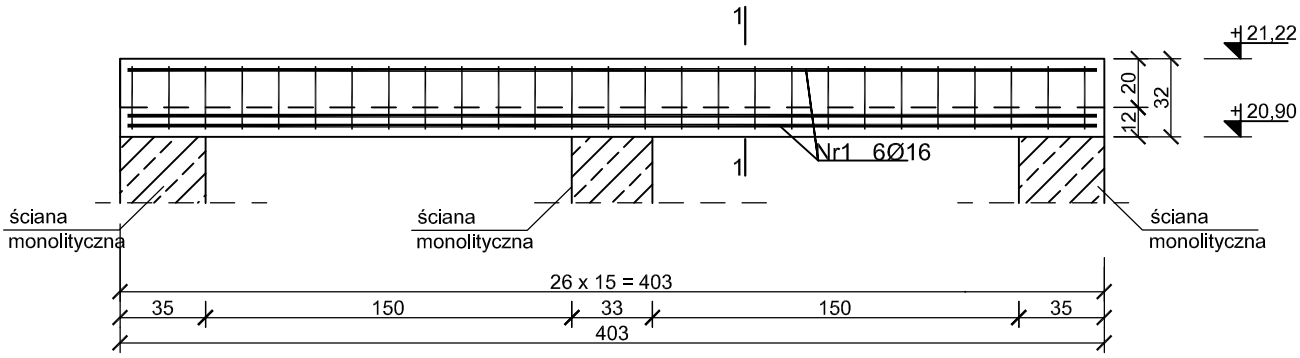

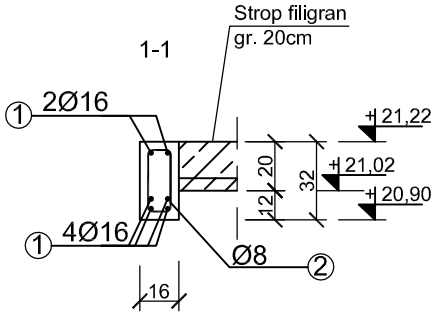

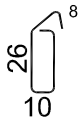

Nr2 27Ø8 l=86

Nr1 6Ø16 l=397
397

Beton	C30/37
Stal	B500SP
Otulina	c_{nom} =30 mm

ZESTAWIENIE STALI							
Poz.	Stal	Długość	Ilość [szt.]			Średnica	
	B500SP	[cm]	Ilość	Elementów	Łącznie	(#8)	(#16)
1	16	397	6	1	6		23,82
2	8	86	27	1	27	23,22	
Długość wg. średnic					[m]	23,22	23,82
Masa 1 metra bieżącego pręta					[kg/mb]	0,40	1,58
Masa łączna wg. średnic					[kg]	9,29	37,64
Ogółem dla 1 sztuki					**[kg]**	**47**	

PROJEKT TECHNICZNY

NAZWA INWESTYCJI:
BUDYNEK USŁUG TURYSTYCZNYCH

ADRES INWESTYCJI:
ul. NADBRZEŻNA
78-111 USTRONIE MORSKIE
dz. nr 30/2, 29/6, 29/8, 28/17, 28/16

INWESTOR:
SOKOŁOWO Spółka z o. o.
ul. Aleja Wincentego Witosa 31
00-710 Warszawa

JEDNOSTKA PROJEKTOWA:
pracownia projektowa
C O L O S S E U M
ul. Tuwima 3A/3 Słupsk 76-200

NAZWA RYSUNKU
NW.6.1

BRANŻA: KONSTRUKCJA

AUTOR:
mgr inż. Zbigniew Słowiński
UAN/8346/812/87
uprawnienia w zakresie konstrukcyjno-budowlanym
PODPIS:

SPRAWDZAJĄCY:
mgr inż. Krzysztof Rogoziński
nr ewid. WKP/0214/POOK/21
uprawnienia w zakresie konstrukcyjno-budowlanym
PODPIS:

1:30	DATA: **marzec 2025**	RYS. NR ***K/150***