PODCIĄG PŻ.0.2
Skala 1:25

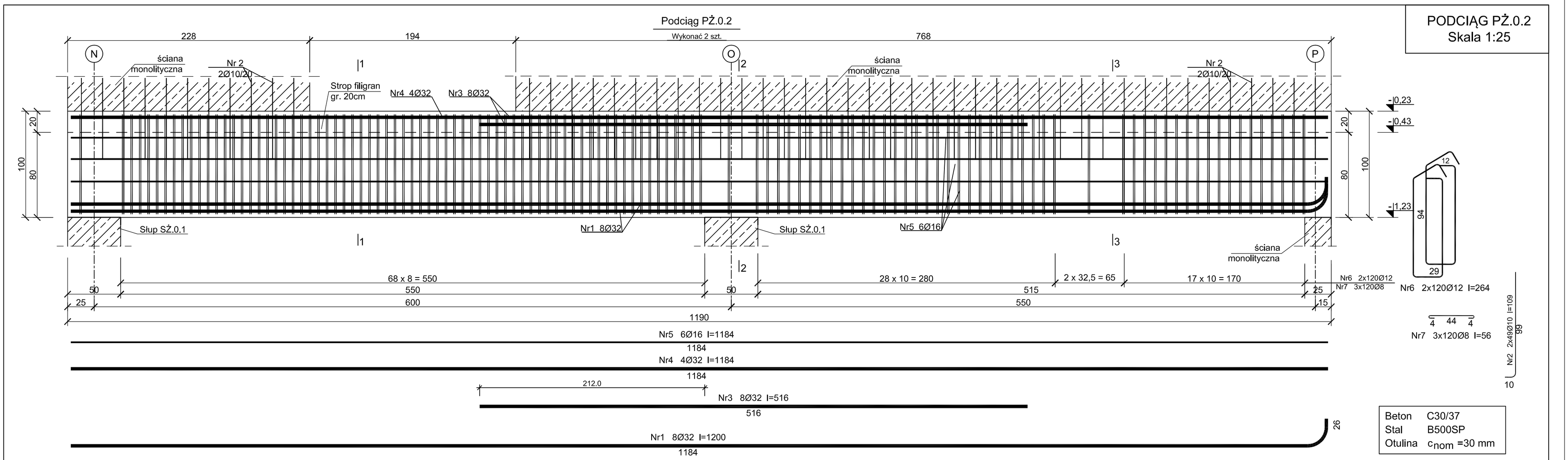

Beton	C30/37
Stal	B500SP
Otulina	c_{nom} =30 mm

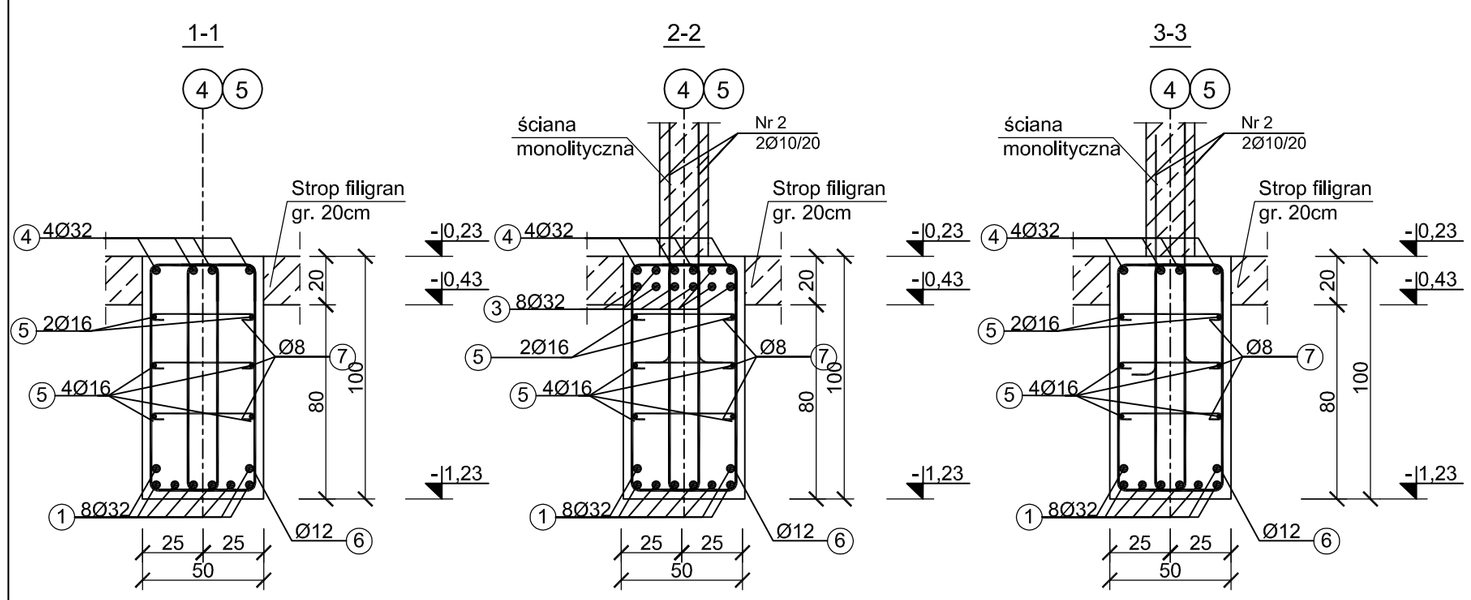

ZESTAWIENIE STALI										
Poz.	Stal	Długość	Ilość [szt.]			Średnica				
	B500SP	[cm]	Ilość	Elementów	Łącznie	(#8)	(#10)	(#12)	(#16)	(#32)
1	32	1200	8	1	8					96,00
2	10	109	98	1	98		106,82			
3	32	516	8	1	8					41,28
4	32	1184	4	1	4					47,36
5	16	1184	6	1	6				71,04	
6	12	264	240	1	240			633,60		
7	8	56	360	1	360	201,60				
Długość wg. średnic					[m]	201,60	106,82	633,60	71,04	184,64
Masa 1 metra bieżącego pręta					[kg/mb]	0,40	0,62	0,89	1,58	6,31
Masa łączna wg. średnic					[kg]	80,64	66,23	563,90	112,24	1165,08
Ogółem dla 1 sztuki					[kg]	1988,09				
Ogółem dla 2 sztuk					**[kg]**	**3977**				

PROJEKT TECHNICZNY

NAZWA INWESTYCJI:
BUDYNEK USŁUG TURYSTYCZNYCH

ADRES INWESTYCJI:
ul. NADBRZEŻNA
78-111 USTRONIE MORSKIE
dz. nr 30/2, 29/6, 29/8, 28/17, 28/16

INWESTOR:
SOKOŁOWO Spółka z o. o.
ul. Aleja Wincentego Witosa 31
00-710 Warszawa

JEDNOSTKA PROJEKTOWA:
pracownia projektowa
C O L O S S E U M
ul. Tuwima 3A/3 Słupsk 76-200

NAZWA RYSUNKU
PODCIĄG PŻ.0.2

BRANŻA: KONSTRUKCJA

AUTOR:
mgr inż. Zbignew Słowiński
UAN/8346/812/87
uprawnienia w zakresie konstrukcyjno-budowlanym
PODPIS:

SPRAWDZAJĄCY:
mgr inż. Krzysztof Rogoziński
nr ewid. WKP/0214/POOK/21
uprawnienia w zakresie konstrukcyjno-budowlanym
PODPIS:

1:25

DATA:
marzec 2025

RYS. NR
K/15