PODCIĄG PŻ.0.9.1
Skala 1:25

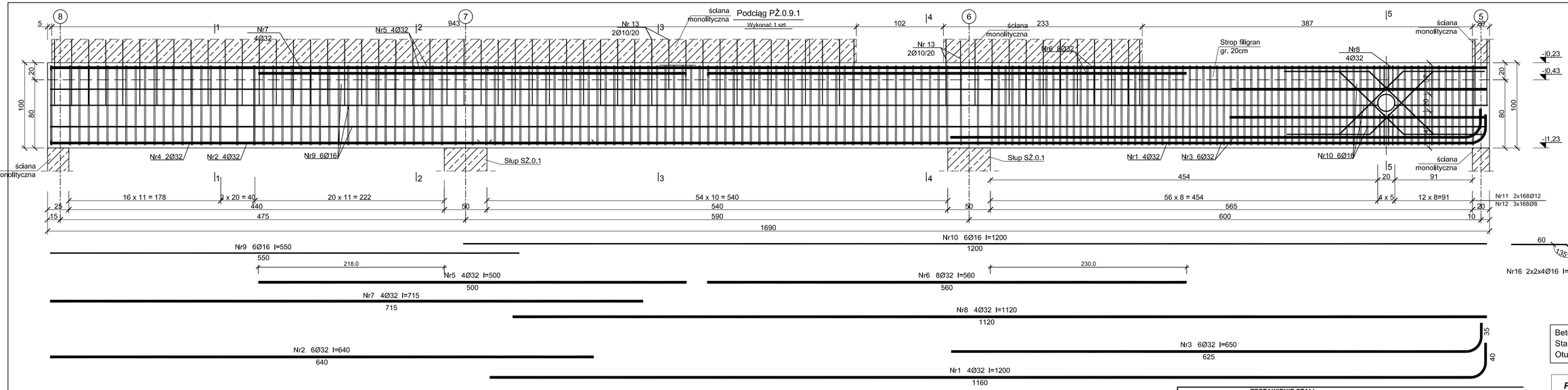

Beton	C30/37
Stal	B500SP
Otulina	c_{nom} =30 mm

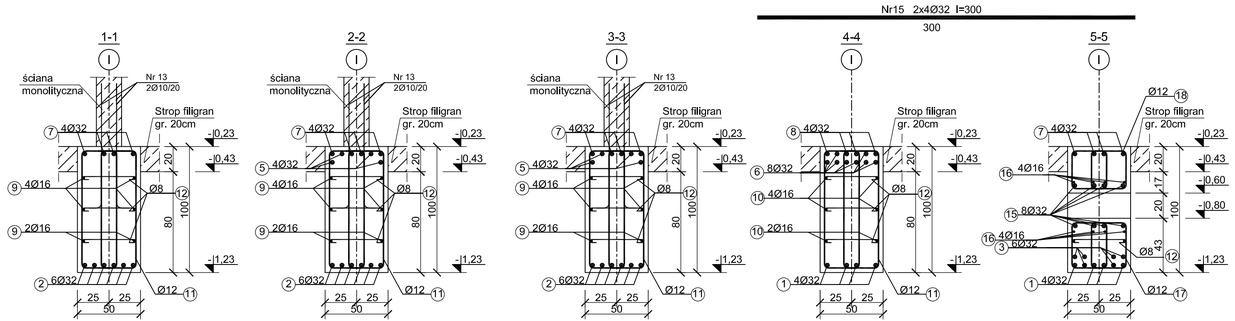

ZESTAWIENIE STALI

Poz.	Stal B500SP	Długość [cm]	Ilość Ilość	Ilość [szt.] Elementów	Ilość [szt.] Łącznie	Średnica (#8)	(#10)	(#12)	(#16)	(#32)
1	32	1200	4	1	4					48,00
2	32	640	6	1	6					38,40
3	32	650	6	1	6					39,00
4										
5	32	500	4	1	4					20,00
6	32	560	8	1	8					44,80
7	32	715	4	1	4					28,60
8	32	1120	4	1	4					44,80
9	16	550	6	1	6				33,00	
10	16	1200	6	1	6				72,00	
11	12	264	336	1	336			887,04		
12	8	56	504	1	504	282,24				
13	10	120	126	1	126		151,20			
15	32	300	8	1	8					24,00
16	16	224	16	1	16				35,84	
17	12	154	8	1	8			12,32		
18	12	142	8	1	8			11,36		
Długość wg. średnic					[m]	282,24	151,20	910,72	140,84	287,60
Masa 1 metra bieżącego pręta					[kg/mb]	0,40	0,62	0,89	1,58	6,31
Masa łączna wg. średnic					[kg]	112,90	93,74	810,54	222,53	1814,76
Ogółem dla 1 sztuki					[kg]	3054,46				
Ogółem dla 2 sztuk					**[kg]**	**6109**				

PROJEKT TECHNICZNY

NAZWA INWESTYCJI:
BUDYNEK USŁUG TURYSTYCZNYCH

ADRES INWESTYCJI:
ul. NADBRZEŻNA
78-111 USTRONIE MORSKIE
dz. nr 30/2, 29/6, 29/8, 28/17, 28/16

INWESTOR:
SOKOŁOWO Spółka z o. o.
ul. Aleja Wincentego Witosa 31
00-710 Warszawa

JEDNOSTKA PROJEKTOWA:
pracownia projektowa
C O L O S S E U M
ul. Tuwima 3A/3 Słupsk 76-200

NAZWA RYSUNKU:
PODCIĄG PŻ.0.9.1

BRANŻA: KONSTRUKCJA

AUTOR:
mgr inż. Zbigniew Słowiński
UAN/8346/812/87
uprawnienia w zakresie konstrukcyjno-budowlanym

PODPIS:

SPRAWY DZIAŁAŃ:
mgr inż. Krzysztof Rogozińiski
nr ewid. WKP/0214/POOK/21
uprawnienia w zakresie konstrukcyjno-budowlanym

PODPIS:

1:25	DATA: marzec 2025	RYS. NR K/22.1