PODCIĄG PŻ.0.15
Skala 1:25

Podciąg PŻ.0.15

Wykonać 1 szt.

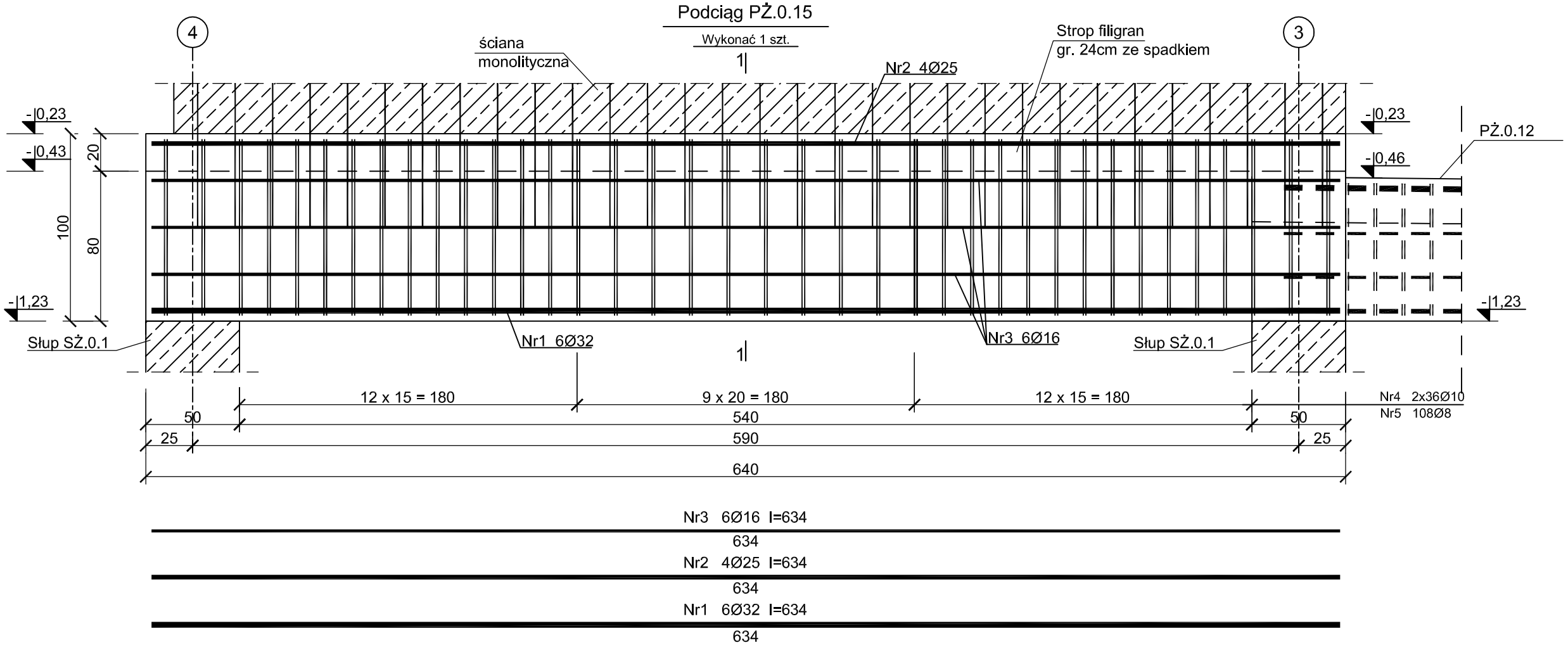

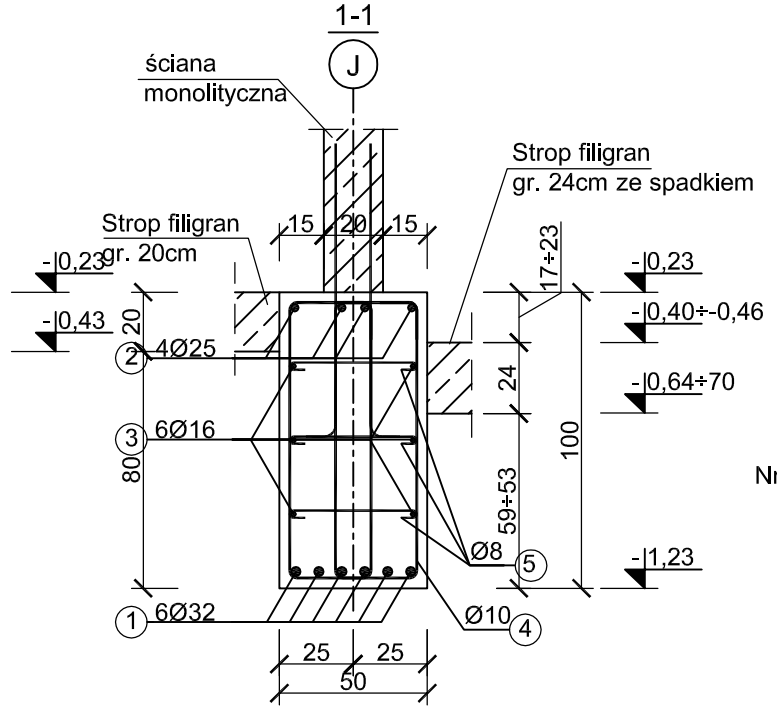

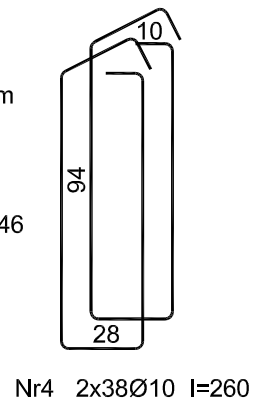

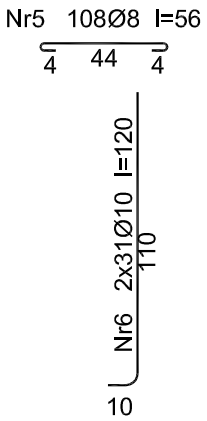

Beton	C30/37
Stal	B500SP
Otulina	c_{nom} =30 mm

ZESTAWIENIE STALI

Poz.	Stal	Długość	Ilość [szt.]			Średnica				
	B500SP	[cm]	Ilość	Elementów	Łącznie	(#8)	(#10)	(#16)	(#25)	(#32)
1	32	634	6	1	6					38,04
2	25	634	4	1	4				25,36	
3	16	634	6	1	6			38,04		
4	10	260	76	1	76		197,60			
5	8	56	114	1	114	63,84				
6	10	120	62	1	62		74,40			
Długość wg. średnic					[m]	63,84	272,00	38,04	25,36	38,04
Masa 1 metra bieżącego pręta					[kg/mb]	0,40	0,62	1,58	3,85	6,31
Masa łączna wg. średnic					[kg]	25,54	168,64	60,10	97,64	240,03
Ogółem					**[kg]**	**592**				

PROJEKT TECHNICZNY

NAZWA INWESTYCJI:
BUDYNEK USŁUG TURYSTYCZNYCH

ADRES INWESTYCJI:
ul. NADBRZEŻNA
78-111 USTRONIE MORSKIE
dz. nr 30/2, 29/6, 29/8, 28/17, 28/16

INWESTOR:
SOKOŁOWO Spółka z o. o.
ul. Aleja Wincentego Witosa 31
00-710 Warszawa

JEDNOSTKA PROJEKTOWA:
pracownia projektowa
C O L O S S E U M
ul. Tuwima 3A/3 Słupsk 76-200

NAZWA RYSUNKU
PODCIĄG PŻ.0.15

BRANŻA: KONSTRUKCJA

AUTOR:
mgr inż. Zbigniew Słowiński
UAN/8346/812/87
uprawnienia w zakresie konstrukcyjno-budowlanym
PODPIS:

SPRAWDZAJĄCY:
mgr inż. Krzysztof Rogoziński
nr ewid. WKP/0214/POOK/21
uprawnienia w zakresie konstrukcyjno-budowlanym
PODPIS:

1:25

DATA: **marzec 2025**

RYS. NR ***K/28***